210-001 Instrucciones de instalación

Dimensines de instalación para tableros de 16mm

● Máxima carga: 30 KG

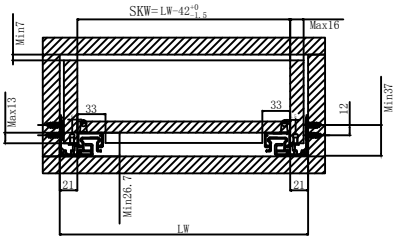

LW= Anchura interior del módulo SKW=Ancho del cajón Max Min

Dimensiones del cajón
SKL - Longitud del cajón
LT - Longitud interior del módulo

Montaje estándard

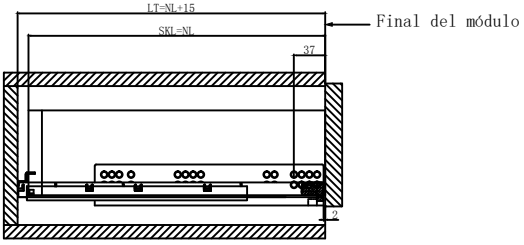

Montaje integrado

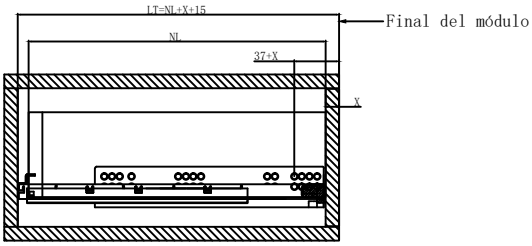

NL= Longitud Nominnal de la guía LT= Profundidad interior del módulo SKL= Longitud del cajón X= Espesor del frontal

Dimensiones de la base del cajón

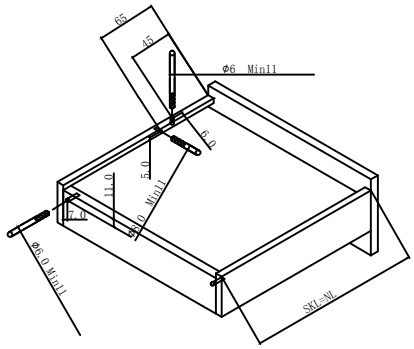

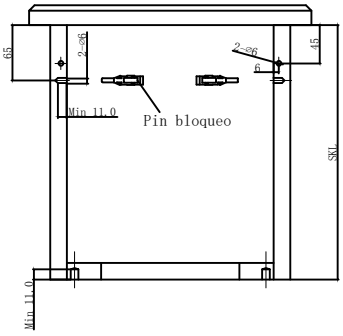
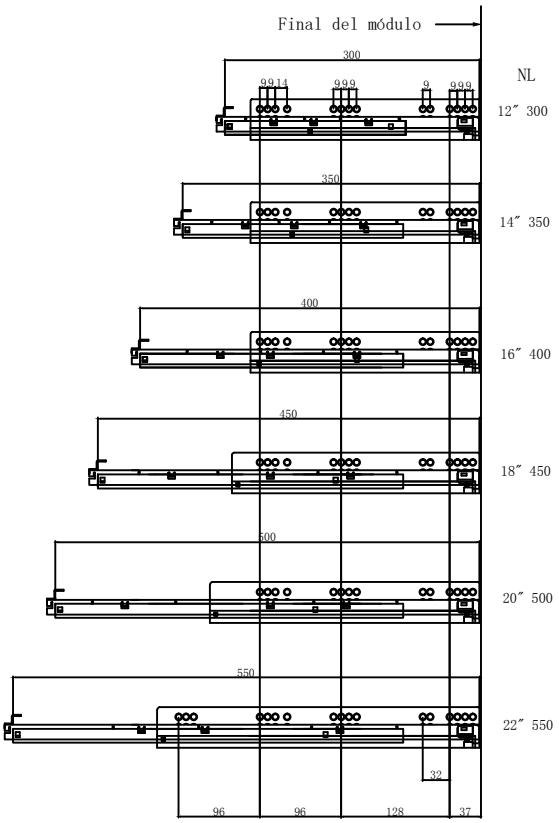
Dimensiones de instalación